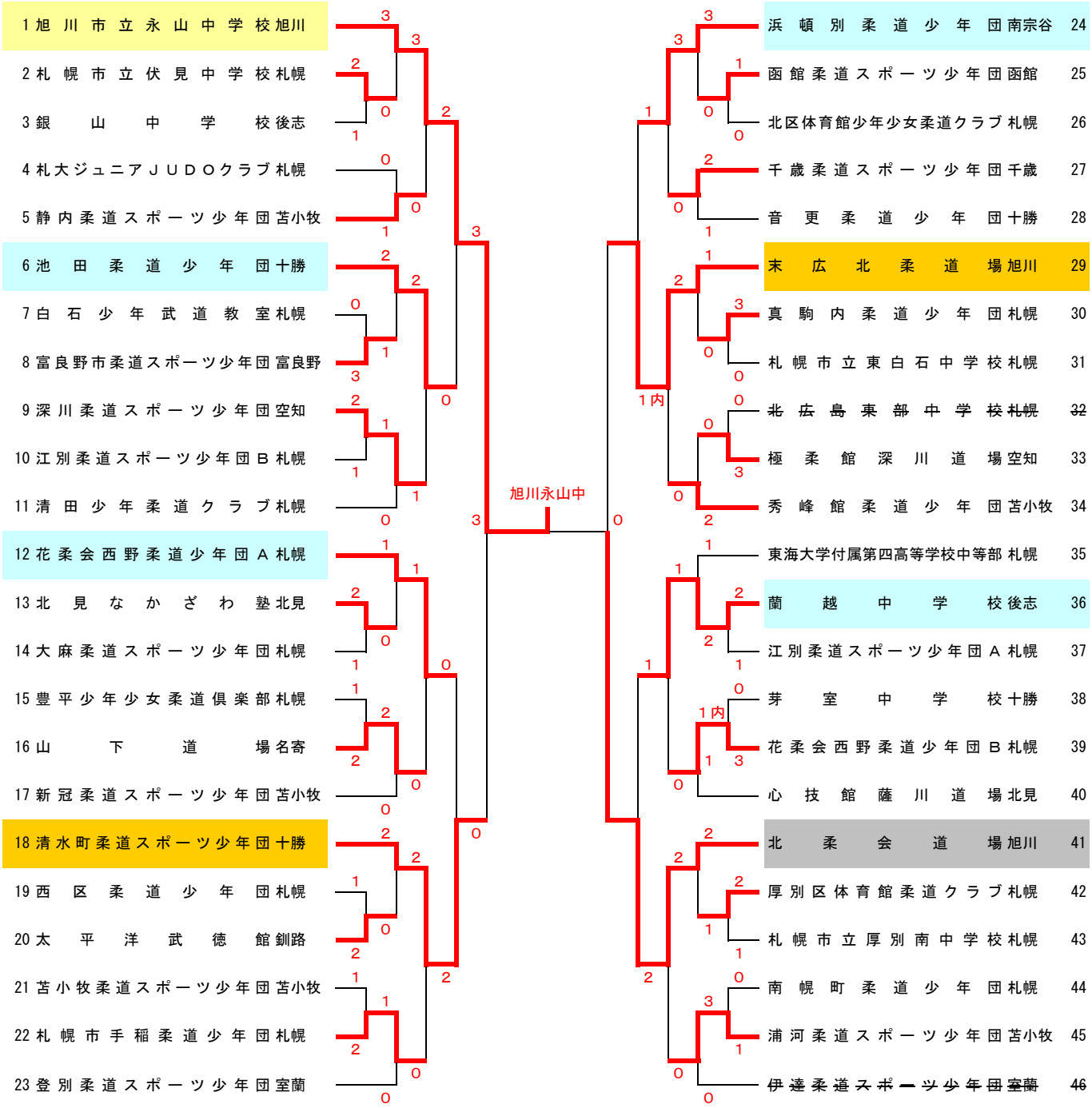第24回マルちゃん杯
北海道少年柔道大会　中学生女子の部